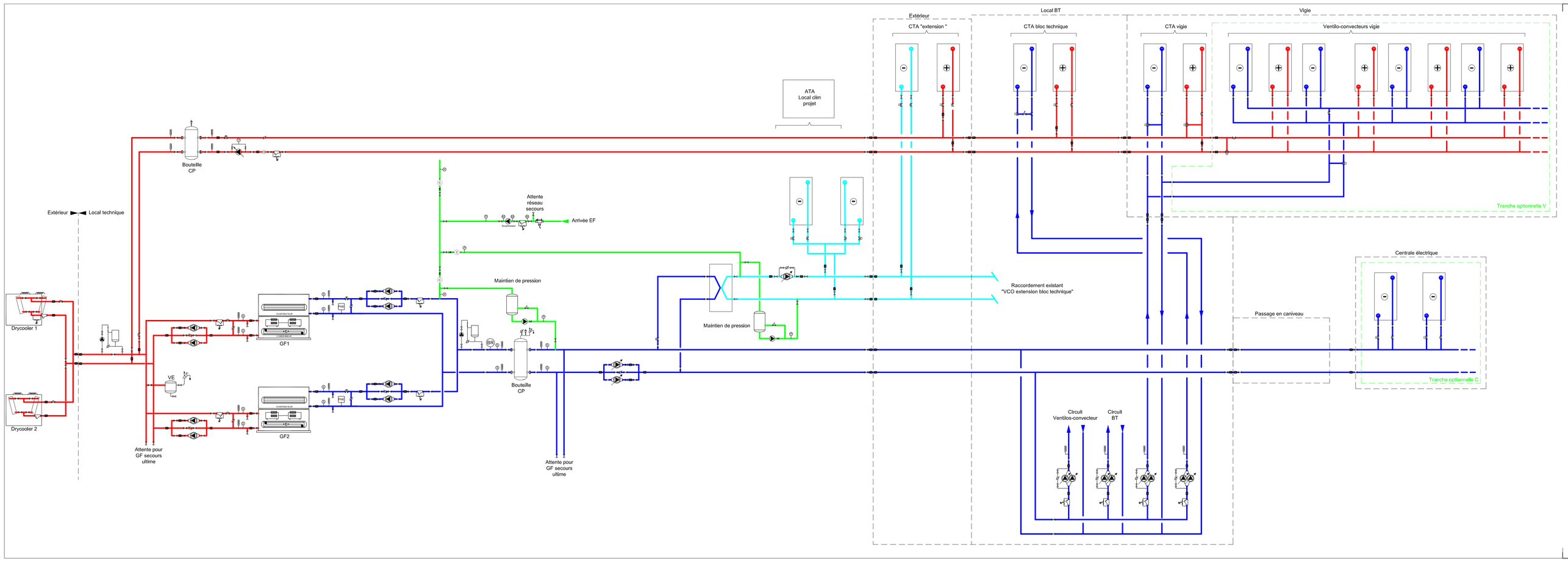

CAP INGELEC
47, allée des Palanques
CS 10012
33127 SAINT JEAN D'ILLAC
Téléphone : 05.56.68.83.29
Télécopie : 05.56.68.83.29
E-mail : capingelec33@capingelec.com
Internet : www.capingelec.com

DTI DSNA
FORT DE FRANCE

Implantation
Centrale de froid

Schéma de principe

Ind.	Date	Sommaire des modifications	Dessinateur		Vérificateur		Approbateur	
A	30/07/2021	Première Emission	ELE	X	VSN	X	VSN	X
B	03/10/2024	Mise à jour	ELE	X	VSN	X	VSN	X
C	14/05/2025	Mise à jour	ELE	X	VSN	X	VSN	X

PRO	I-CR23017	CVC01	C	sans	01
PHASE	N° AFFAIRE	N° PLAN	INDICE	ECHELLE	NB PLANCHES

NOM DU FICHIER : I-CR23017-14C-CVC01.dwg

REFERENCE : I-CR23017-14C

SUP 010-2 CAP33